ROTACOD
アブソリュートエンコーダ

lika

シリーズ	EM58/EM58S

警告: 発注コードの末尾が「Sxxx」のエンコーダは電気及び機械的特性が標準品とは異なりますので、特別な結線の補足資料（技術資料）が添付されます。

取付要領書	・ エンコーダシャフトにフレキシブルカップリング1番を取り付けて下さい。 ・ ねじ3番で、エンコーダを2番のフランジ（又は固定ベル）に固定して下さい。 ・ 2番のフランジを支持台へ（又は固定ベルをモータへ）固定して下さい。 ・ 1番のカップリングをモータシャフトへ固定して下さい。 ・ カップリングの取り付け誤差を十分考慮して作業して下さい

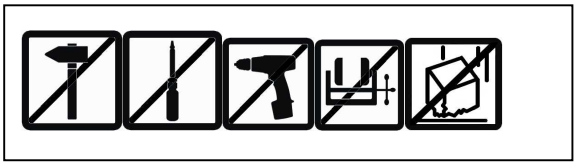

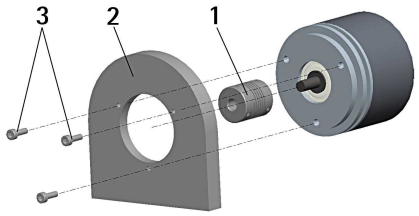

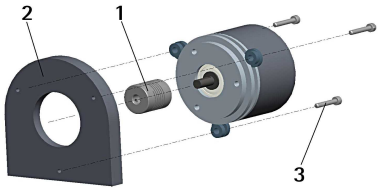

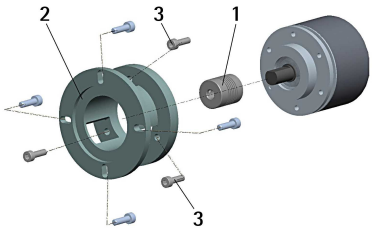

	a(mm)	b(mm)	c(mm)	d(mm)
EM58		42	50F7	4
EM58S	36H7	48	-	-

	a(mm)	b(mm)	c(mm)	d(mm)
EM58		50F7	67	4
EM58S	36H7	48	67	-

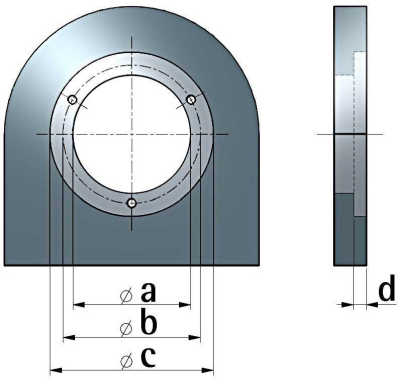

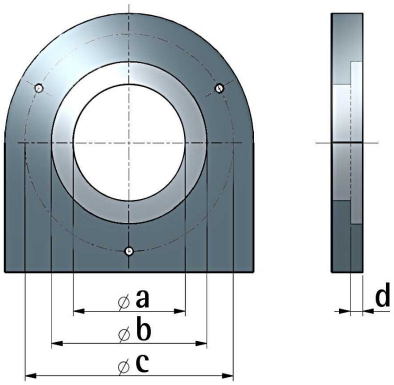

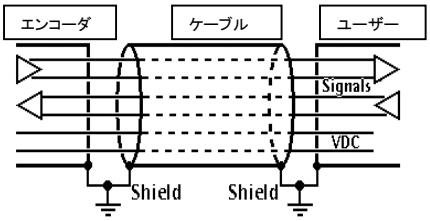

MIL32 ピン コネクタ-タイプ 前面側	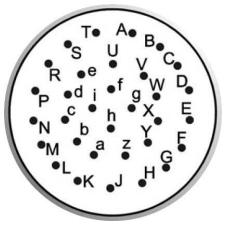

電気結線		
G/B	MIL32 ピン	ケーブル
1 LSB	A	茶
2	B	赤
3	C	ピンク
4	D	黄
5	E	緑
6	F	青
7	G	紫
8	H	灰
9	J	白
10	K	黒
11	L	茶/赤
12	M	白/赤
13	N	青/赤
14	P	ピンク/灰
15	R	白/黄
16	S	茶/緑
17	I	白/緑
18	U	黄/茶
19	V	白/青
20	W	茶/青
21	X	白/ピンク
22	Y	白/灰
23	Z	ピンク/茶
24	a	灰/茶
25	b	茶/黒
26	c	白/黒
ゼロ設定	d	灰-緑
27	e	黄/灰
N. C.	f	ピンク/緑
計数方向	g	黄-ピンク
+10vdc +30vdc	h	緑-青
O vdc	i	黄-青
シールド	ケース	シールド

取り付け作業は、電源を遮断して実施して下さい。

安全基準の遵守

✧ エンコーダ装置の設置及び操作中は、常に日本国にて適用される職業上の安全と事故防止の基準を遵守すること。
✧ 取り付け作業は有資格者にてのみ実施されること、且つ、作業中は電源を遮断し、機械部品は停止させること。
✧ エンコーダは設計思想に適合した目的にのみ使用されること、設計された使用目的が重大な人身事故や環境破壊の原因となるような事が生じない目的のためにのみしようすること。
✧ 高電圧・電流及び稼働中の機械部品は重傷或いは致命的な損傷の原因となる場合があります。
✧ 警告！爆発や発火の危険がある地域では使用しないこと
✧ これらの予備警告或いはこのマニュアルの特定警告を除く設計、製造及びエンコーダ装置の使用目的上の安全基準を遵守しない場合は、Lika Electronic（リカ エレクトロニクス）社は客先にてこれらの要求事項の遵守を怠った場合は、当社の責任範囲外と見なします。

電気的安全対策

✧ エンコーダ装置を結線する前に電源は遮断して下さい。
✧ 「電気結線」の項の説明に従って結線してください。
✧ 余り線やゼロセット入力を使用しない場合は、それらを“0VDC”に結線してください。
✧ 電磁互換性の規格 2004/108/EC に準拠するには以下の予備注意が必要です。

- エンコーダ装置を取り扱ったり設置したりする前に、エンコーダ装置に接する人体内及び工具に帯電した静電気を放電すること。
- 電源はノイズのない安定化したものを使用すること、電源を構成する素子には必要であればEMCフィルターを装備すること。
- 常にシールドケーブルを使用すること（可能な場合はツイストペア-ケーブル使用のこと）
- 必要以上に長いケーブルは避けること
- 高圧電源ケーブルに沿って信号ケーブルを這わせないこと。
- エンコーダ装置は静電性或いは誘導性のノイズ限からは可能な限り離して配置すること。 必要ならば、装置をノイズ源から遮蔽すること。
- エンコーダ装置が正常に稼働することを保証するために強力なマグネットを装置上又は近くで使用しないこと。
- ノイズを最小限にするためにシールドをコネクターハウジングに結線すること又は/更にフレームをグランドへ結線すること。グランドがノイズの影響を受けていないこと確認すること。グランド接地箇所は装置側とユーザー側両サイドで実施すること。外部干渉を最小限にするための対策方はユーザーにて実施すること。

機械的安全対策

✧「上記取り付け要領」の項に記述された内容を厳密に踏襲して装置を取り付けしてください。
✧機械的な設置は機械的可動部を停止してから実施すること。
✧装置を分解しないこと
✧エンコーダ装置或いはシャフトを道具として使用しないこと;
✧繊細な電子装置：注意を払って取り扱うこと。エンコーダ装置或いはシャフトを叩いたり、衝撃を与えたりしないこと。;
✧製品の環境特性を尊重してください.

発注コード						
EM58	12/	4096	B	N	-10	xxx
EM58S	13/	16384	G	Y	-12	XXX

単回転分解能（ビット）

回転数

バイナリ出力コード ：B
グレー出力コード ：G

N: NPN o.c.
P: PNP o.c.
Y: Push-Pull

シャフト径（mm）

補助コード

テクノロジーリンク株式会社
TECHNOLOGYLINK,LTD.
〒171-0022 東京都豊島区南池袋 3-18-35
OK ビル 2 階
Tel: 03-5924-6750 Fax:03-5924-6751
E-mail: sales@technology-l.com
URL: http://www.technology-link.jp